【第２試合場】

66kg級

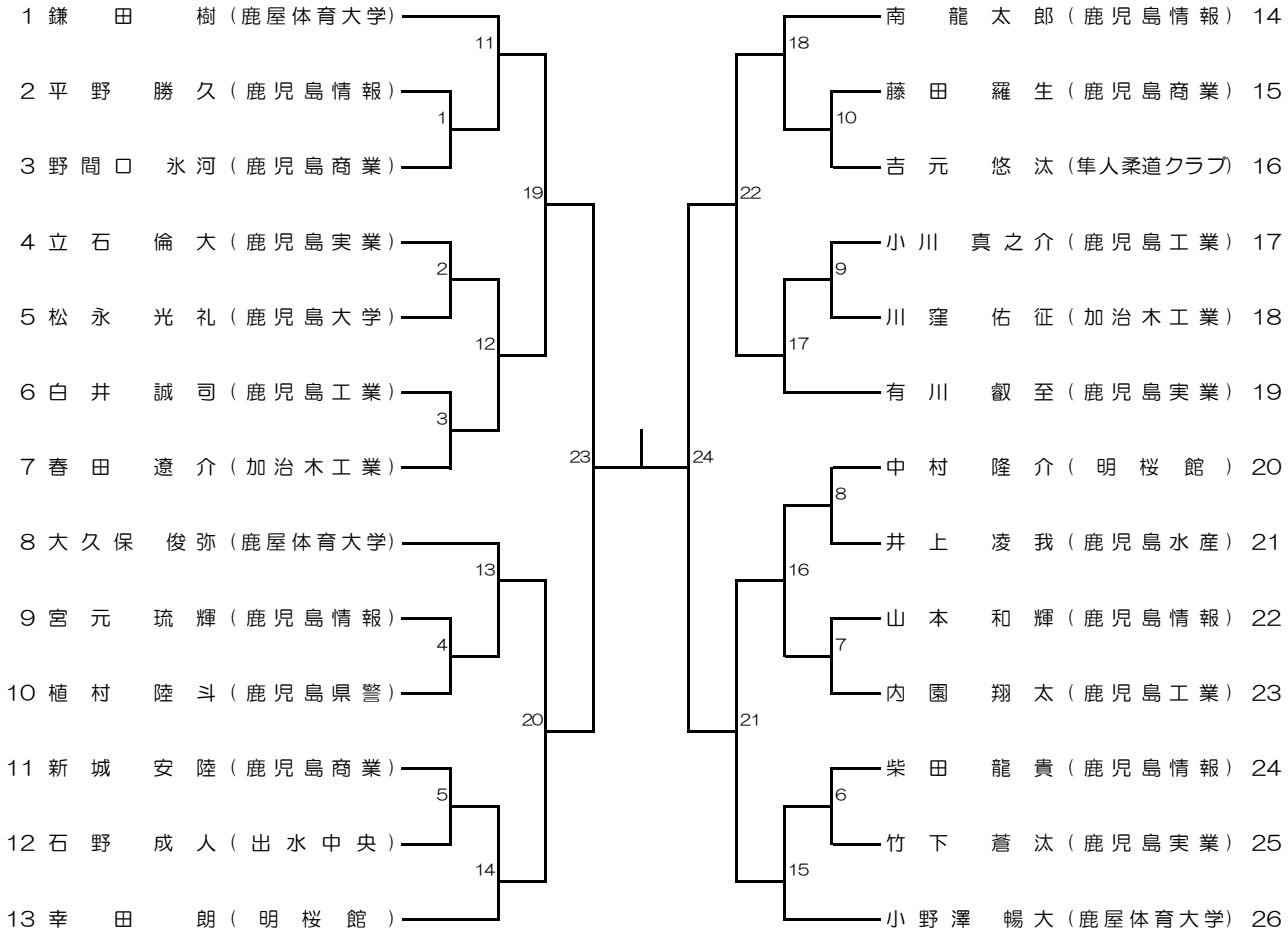
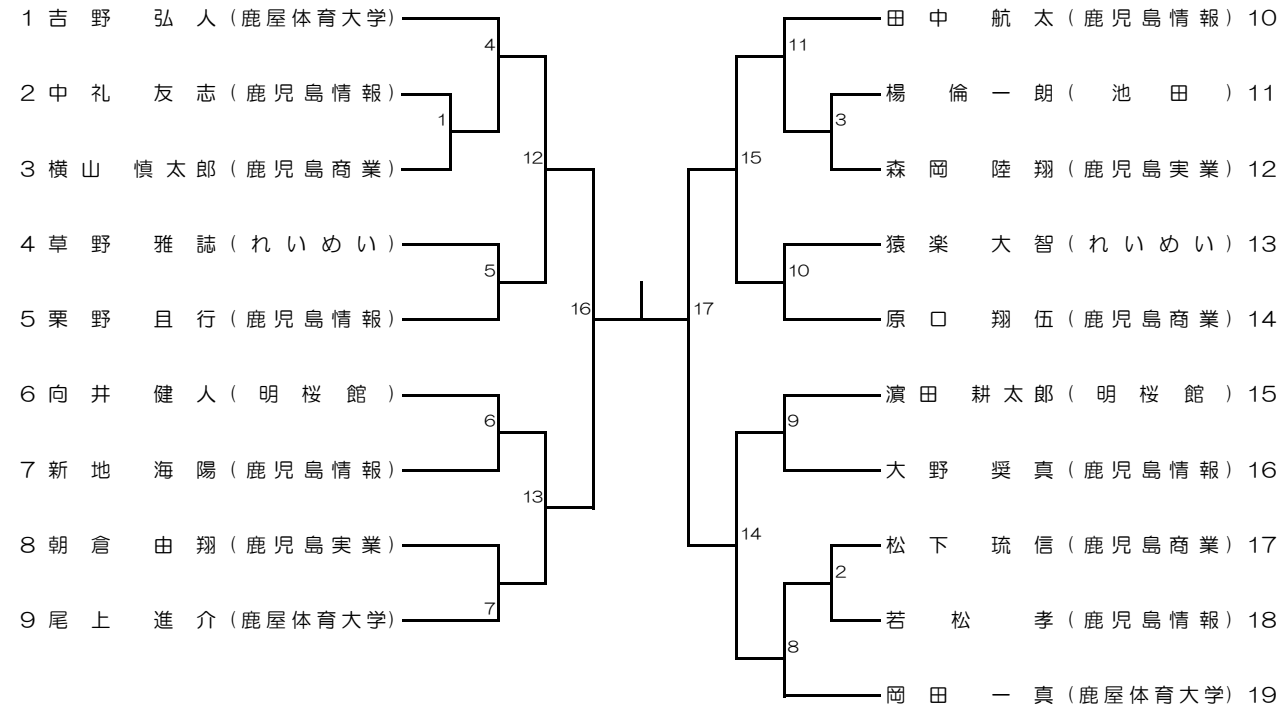
90kg級