【第３試合場】

73kg級

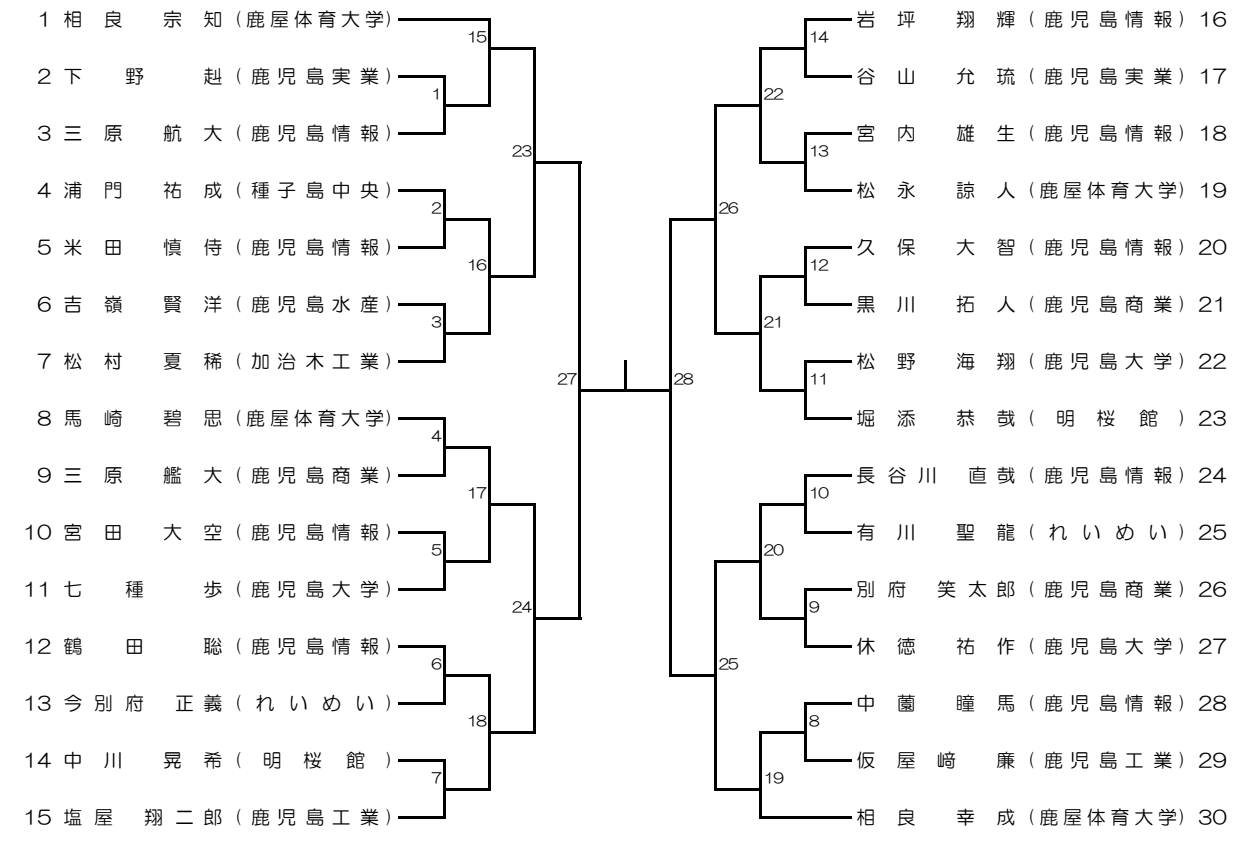
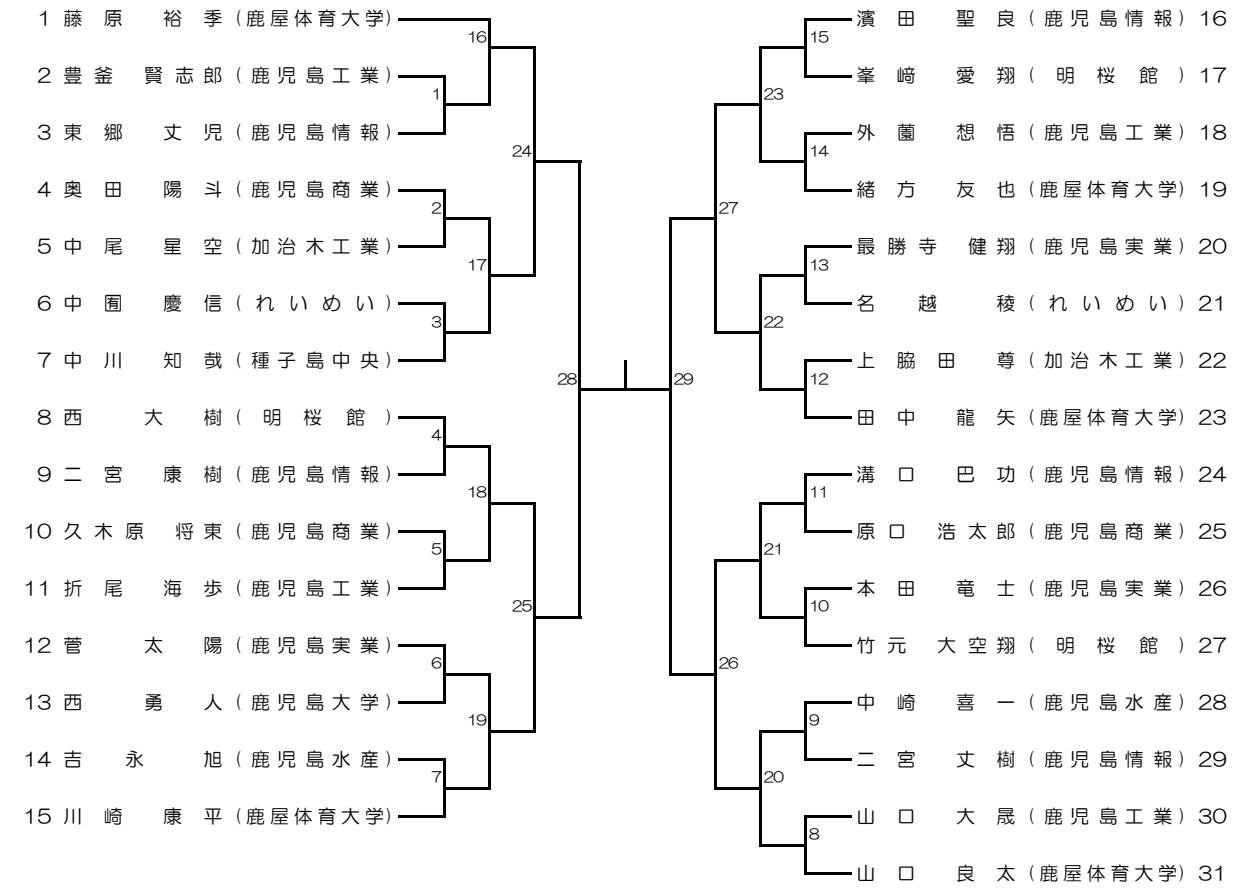
81kg級